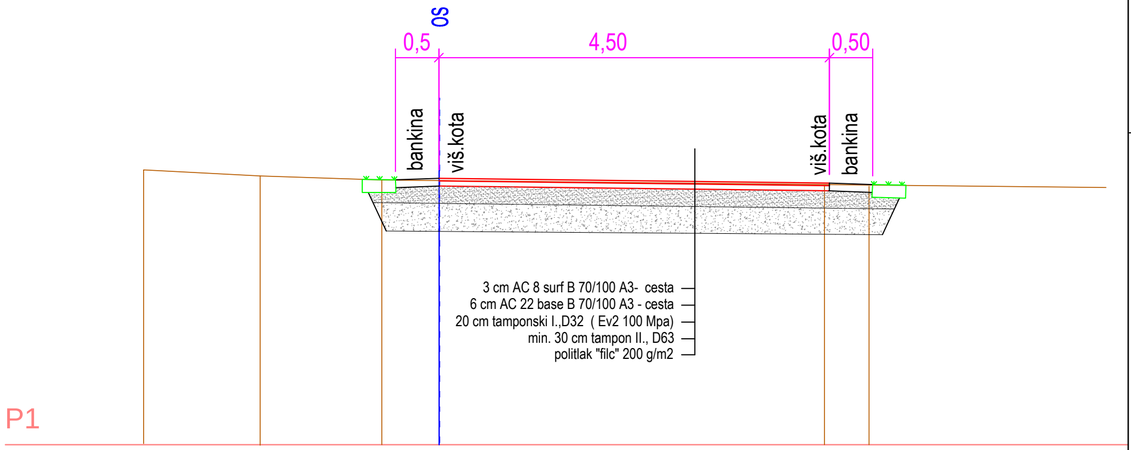

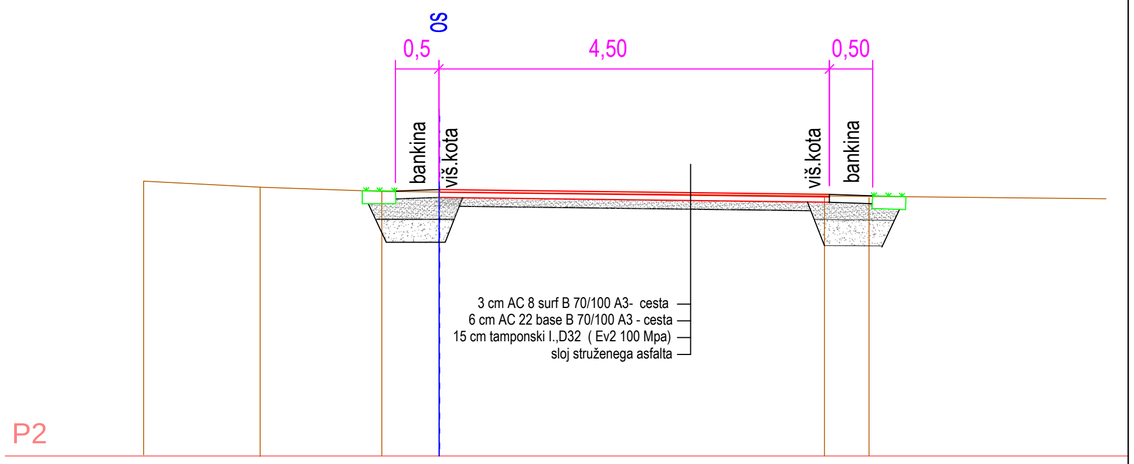

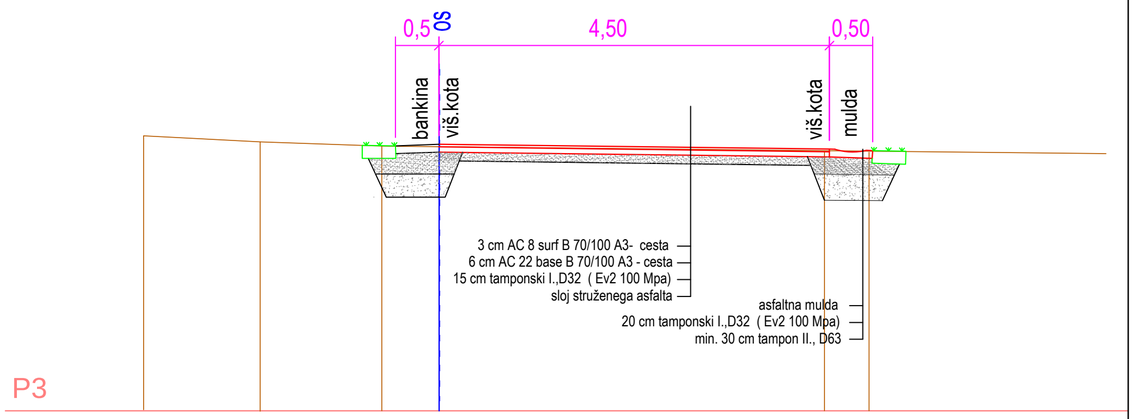

Št. sprem.:	Opis spremembe:	Datum:	Podpis:

Projektivno podjetje: IZS 1338

RC PLAN M
podjetje za projektiranje in inženiring, d.o.o.
Ulica XIV. divizije 14, CELJE

Opomba glede varovanja podatkov:
Dajanje te dokumentacije naprej kakor tudi kopiranje, uporabljanje in dajanje obvestil o njeni vsebini ni dovoljeno, če ni posebej odobreno. Za vsa opravila, ki bi bila v nasprotju s tem določilom, je predvideno denarno nadomestilo za nastalo škodo. Pridržane so vse pravice v primeru dodelitve patenta.

Investitor:
OBČINA VOJNIK
KERŠOVA ULICA 8
3212 VOJNIK

Objekt, lokacija:
UREDITEV LOKALNE CESTE FRANKOLOVO -SOCKA
LC odsek 464051

Vsebina risbe:
KARAKTERISTIČNI PREČNI PROFILI

Merilo: 1:50 Dat.: maj 2018

Avtor:	Ime in priimek:	Identifikacijska številka:	Datum:	Podpis:
Odgovorni vodja projekta:	Milan ŠETINA, dipl.inž.grad.	IZS G-1291	15.05.2018	
Odgovorni projektant:	Milan ŠETINA, dipl.inž.grad.	IZS G-1291	15.05.2018	
Projektant/ obdelal:	Damijan GOTLIN, dipl.inž,prom.		15.05.2018	
Obdelal:				

Št. projekta:	Št. načrta-mape:	Vrsta proj. dok.:	Vrsta načrta:	Številka risbe:
025/18	025/18-nc	PZI	3 NAČRT CESTE	2

AUTOCAD 2002 - Serial No: 700-51099833 AUTOCAD 2002 LT - Serial No: 700-51053303 AUTOCAD 2002 LT - Serial No: 700-51053255