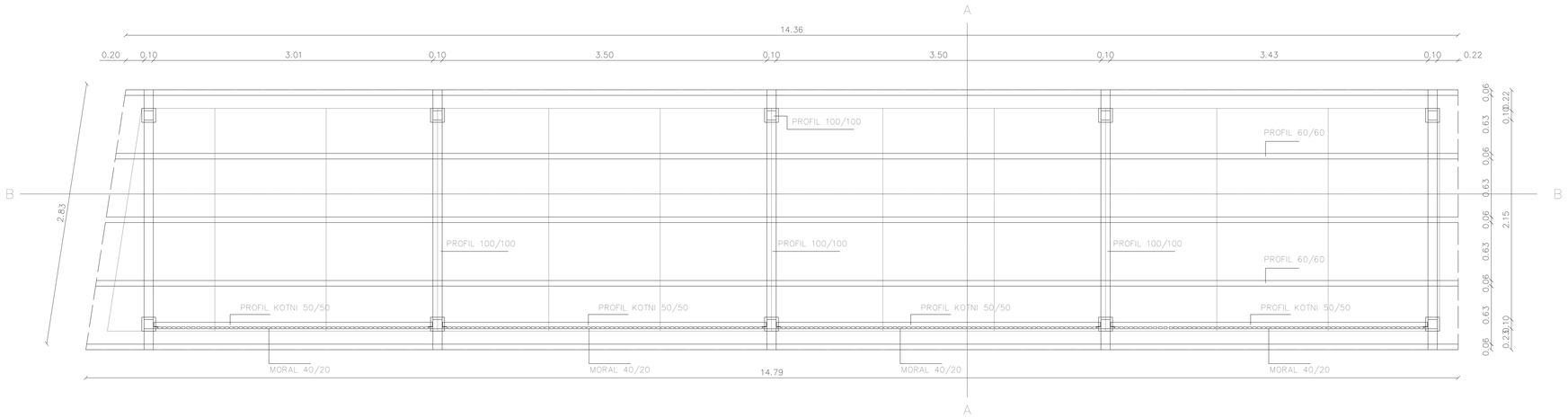

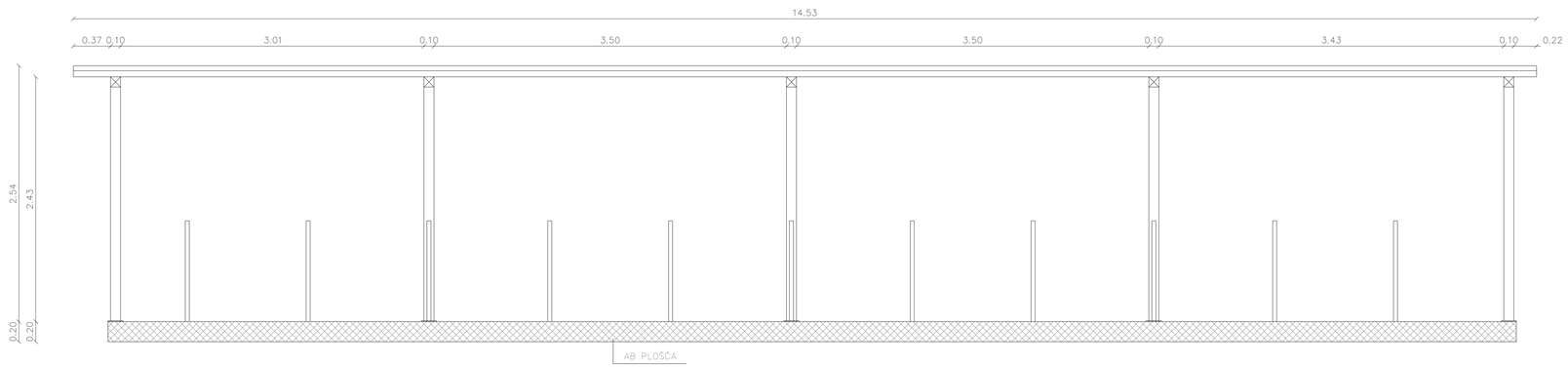

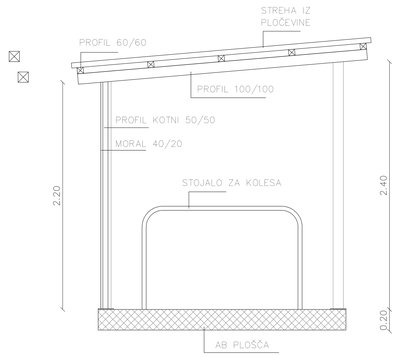

LEGENDA:

naziv projekta:	DOGRADITEV KOMUNALNE INFRASTRUKTURE V PC LOČICA		
naziv investicije:	OBČINA POLZELA Mestna cesta 28, 3313 POLZELA		
vrsta projekta:	PROJEKT ZA IZVEDBO	identifikacijska oznaka projekta:	UP/014/2016-PD/PZI
vrsta načrta:	NAČRT KRAJINSKE ARHITEKTURE	identifikacijska oznaka načrta:	UP/014/2016-PD/PZI(NA)
		Številka vrste načrta:	2.00
merilo:	1:20	Številka risbe:	2.11
naslovna risba:	NADSTREŠNICA NAD PARKIRIŠČEM ZA KOLESA		
naziv projektanta:	UNIPROJEKT d.o.o. Šentjakob ceste 117, 3313 Polzela		
odgovorni:	ing. prometn. - načrtov	identifikacijska številka:	
odgovorni vodja projekta:	IGOR BRSA inž. grad.	IZS G - 1452	
odgovorni projektant:	IGOR BRSA inž. grad.	IZS G - 1452	
sodelavci:	JERNEJ CUEVŠEK dip. grad.		
datum:	februar 2017		