FASADA 1:

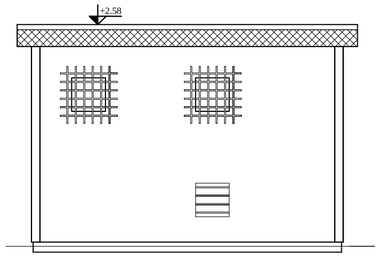

FASADA 2:

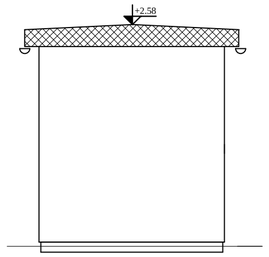

FASADA 3:

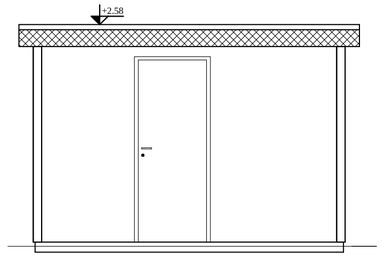

FASADA 4:

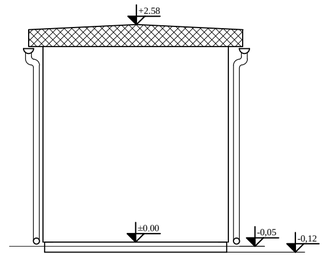

AB BIVALNA ENOTA; TLORIS PRITLIČJA:

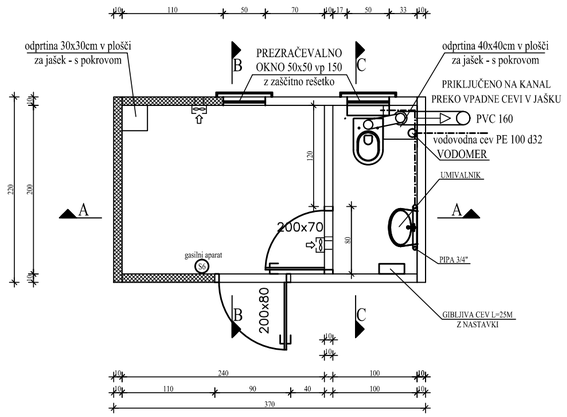

AB BIVALNA ENOTA; PREREZ A-A:

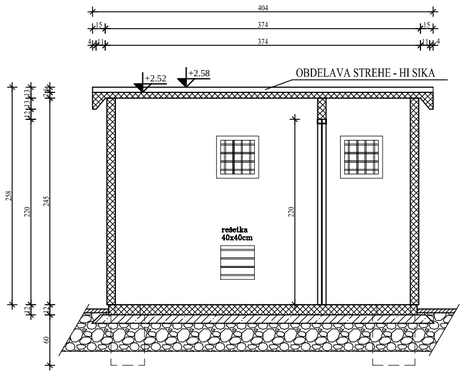

AB BIVALNA ENOTA; PREREZ C-C:

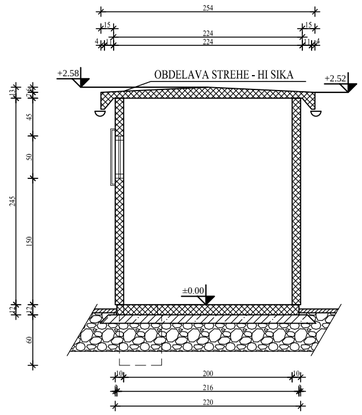

AB BIVALNA ENOTA; TLORIS STREHE:

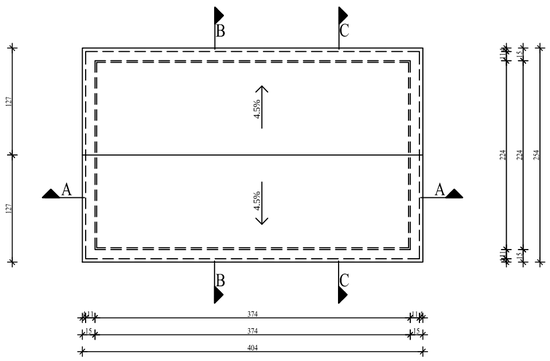

AB BIVALNA ENOTA; PREREZ B-B:

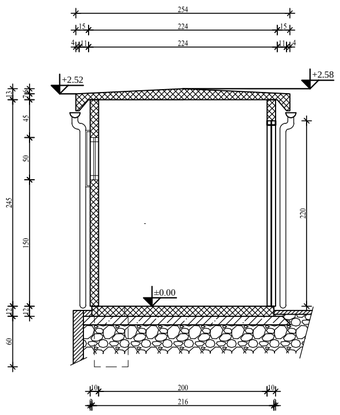

spremembe:			datum spremembe:
projektant:	KONO B svetovanje, projektiranje, izvedba in nadzor gradbenih objektov,d.o.o.	Grabloviceva ul.30, Ljubljana tel.: (01) 544 25 25 e-mail: miha@kono-b.si	
investitor:	JP VOKA SNAGA d.o.o. Vodovodna cesta 90, 1000 Ljubljana	Občina MEDVODE Cesta komandanta Staneta 12, 1215 Medvode	
objekt:	SANACIJA JAVNE KANALIZACIJE IN ČISTILNE NAPRAVE BREZOVEC – I FAZA ČISTILNA NAPRAVA BREZOVEC – 300 PE		
vrsta projekta:	PZI – Projekt za izvedbo		
vrsta načrta:	2 Načrt gradbeništva		
vsebina risbe:	DETAJLI MONTAŽNEGA BETONSKEGA OBJEKTA		
vodja projekta:	Beno Kočevar, kom. inž.		IDEN.ŠT.: G-9085
pooblaščeni inženir:	Beno Kočevar, kom. inž.		IDEN.ŠT.: G-9085
sodelavec:			
št. projekta:	1894/21	št. načrta: 1894/21-G	št.risbe:
merilo:	1:50	datum: marec 2021	2.4.11