# PROSTOR BP.04

## TLORIS DK.003

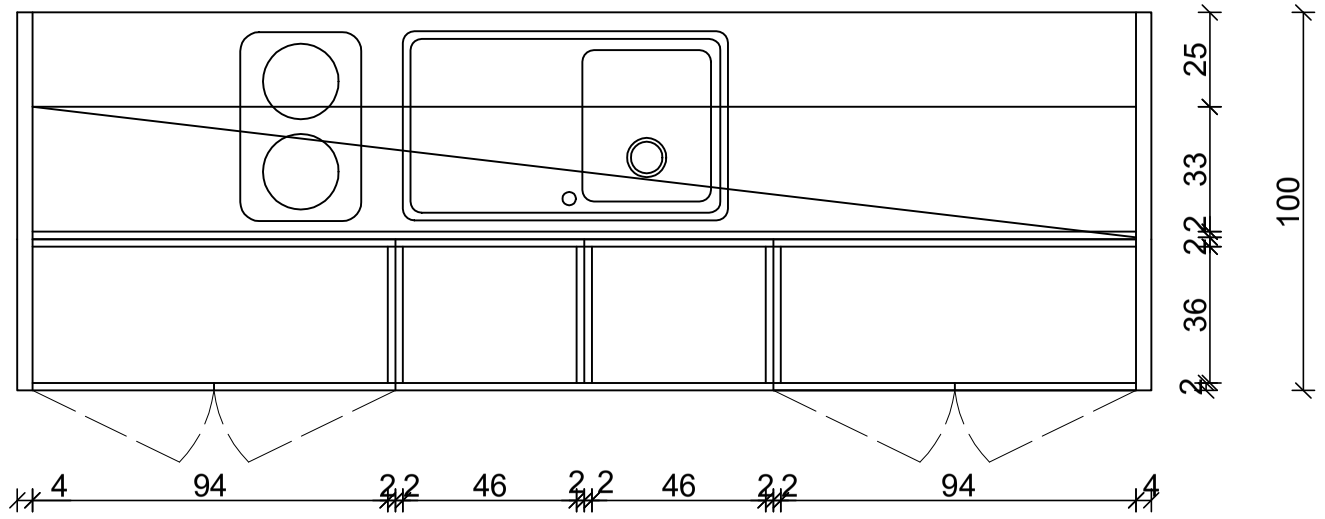


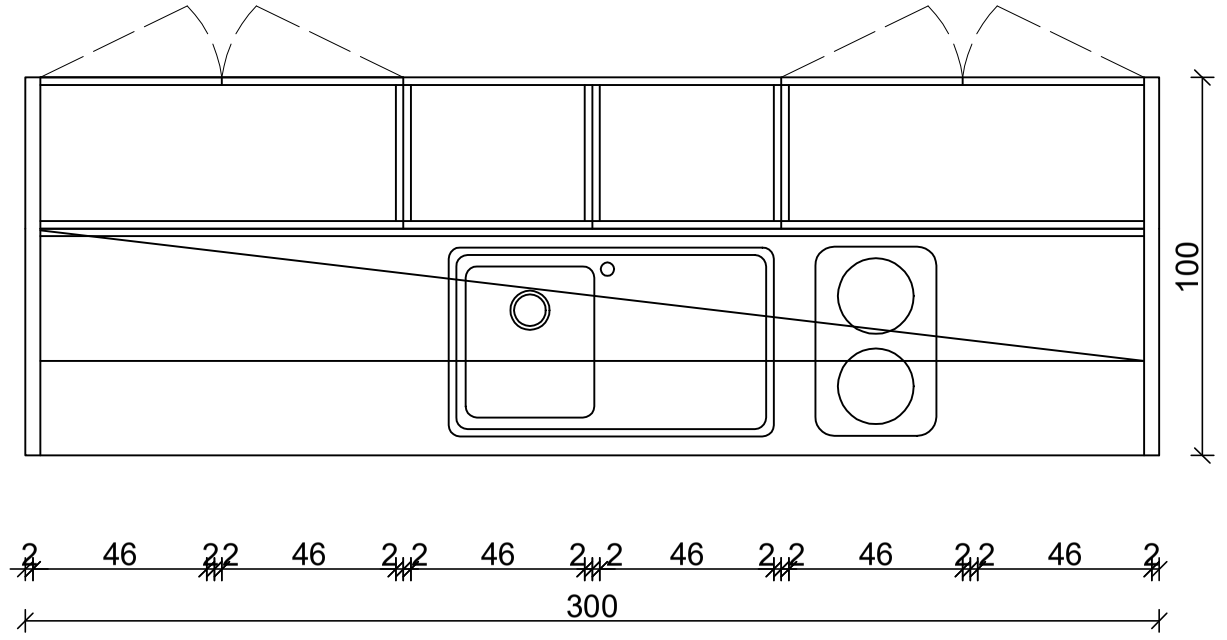


## POGLED

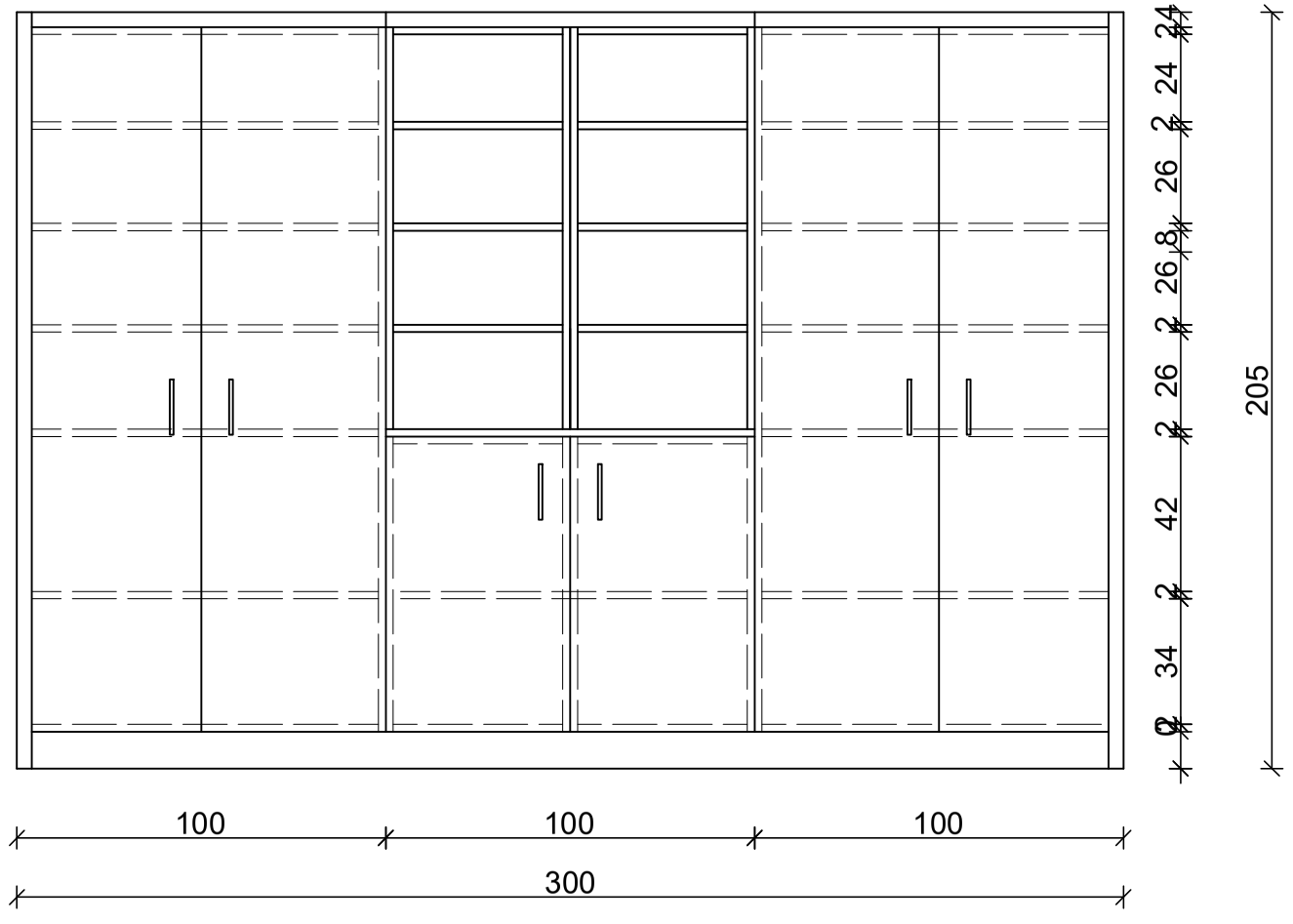


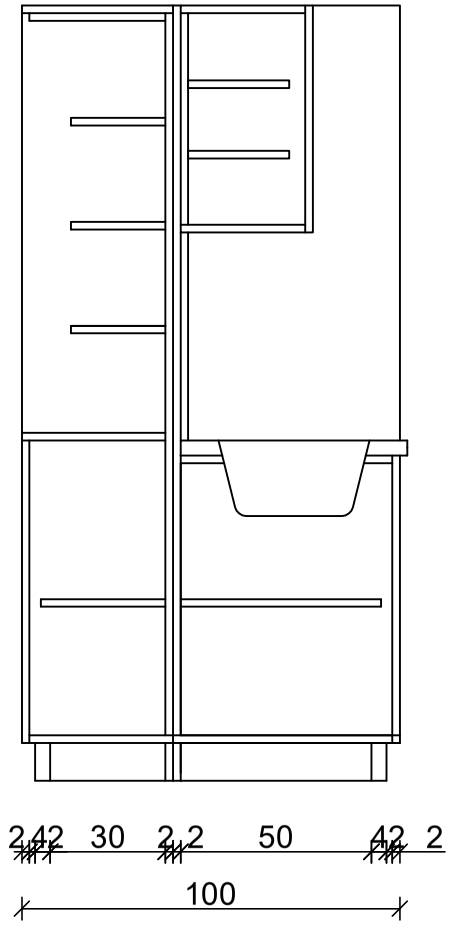


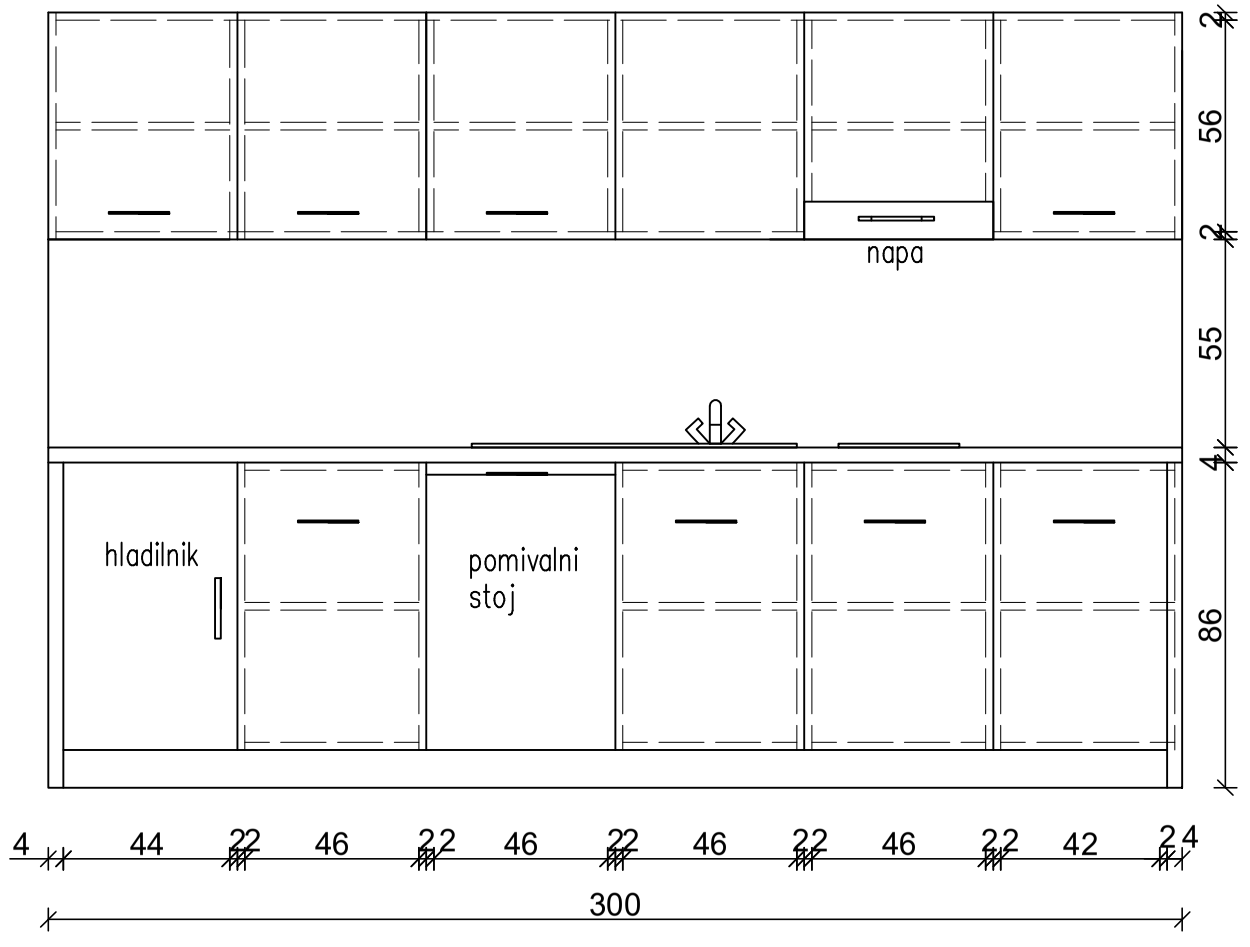


| | |
|---|---|
| investitor: | Občina Brežice, Cesta prvih borcev 18<br>8250 Brežice<br>8250 Brežice |
| projektant: | Savaprojekt, d.d.,<br>Cesta krških žrtev 59,<br>8270 Krško |
| objekt: | Osnovna šola Artiče |
| del objekta: | I.faza : vrtec |
| OVP: | T. Božičnik, u.d.i.a. ZAPS 1227 |
| OP: | T. Božičnik, u.d.i.a. ZAPS 1227 |
| SP: | A. Ivanova, u.d.i.a. |
| vrsta risbe: | IZRIS ELEMENTA : DK.003 |
| vrsta načrta: | 1/3 - NAČRT OPREME |

Ta načrt velja za pogodbeno določene namene.

| datum: | merilo: | št. načrta/prikaza: | št. projekta: | vrsta proj.: | vrsta nač.: | št. risbe: | št. lista: | sprem.: |
|---|---|---|---|---|---|---|---|---|
| april 2021 | 1:20 | SPK-1/3 | 17140-04 | PZI | 1/3 | 018 | 01 | 1 |

A3.2