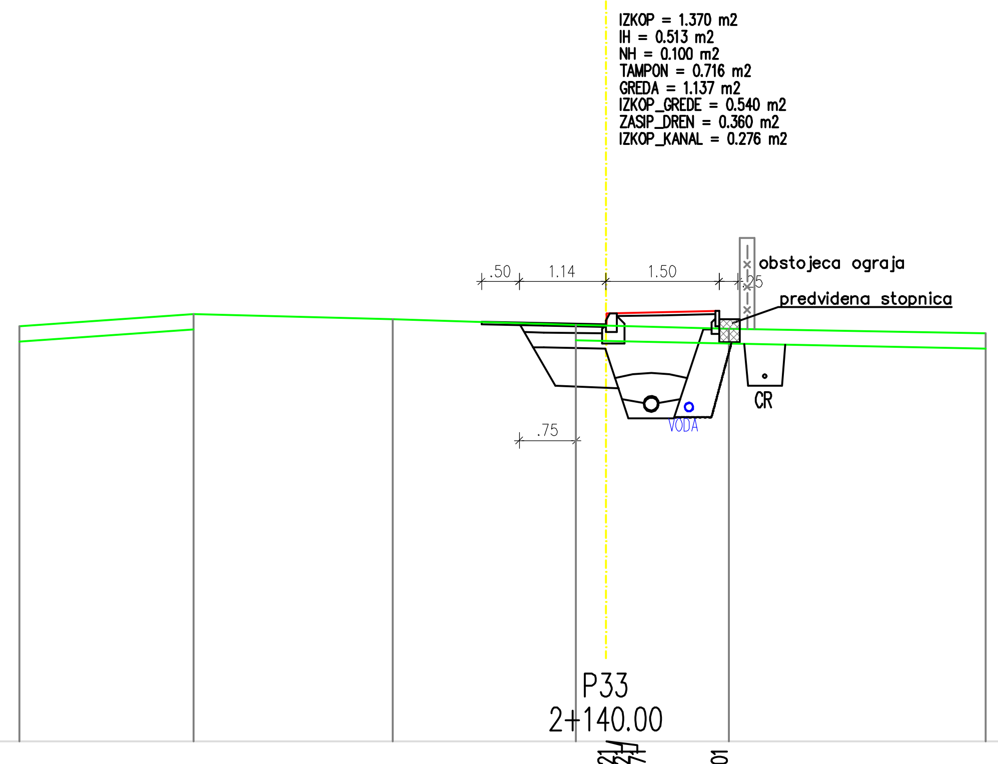

P33
2+140.00

CESTISCE					148.521 / 148.521 / 148.671	148.701	
OD.OSI					0.000 / 0.010 / 0.010	1.500	
TEREN	148.496	148.659	148.594	148.514	148.505	148.469	148.402
OD.OSI	7.755	5.454	2.815	0.393	0.000	1.629	5.023

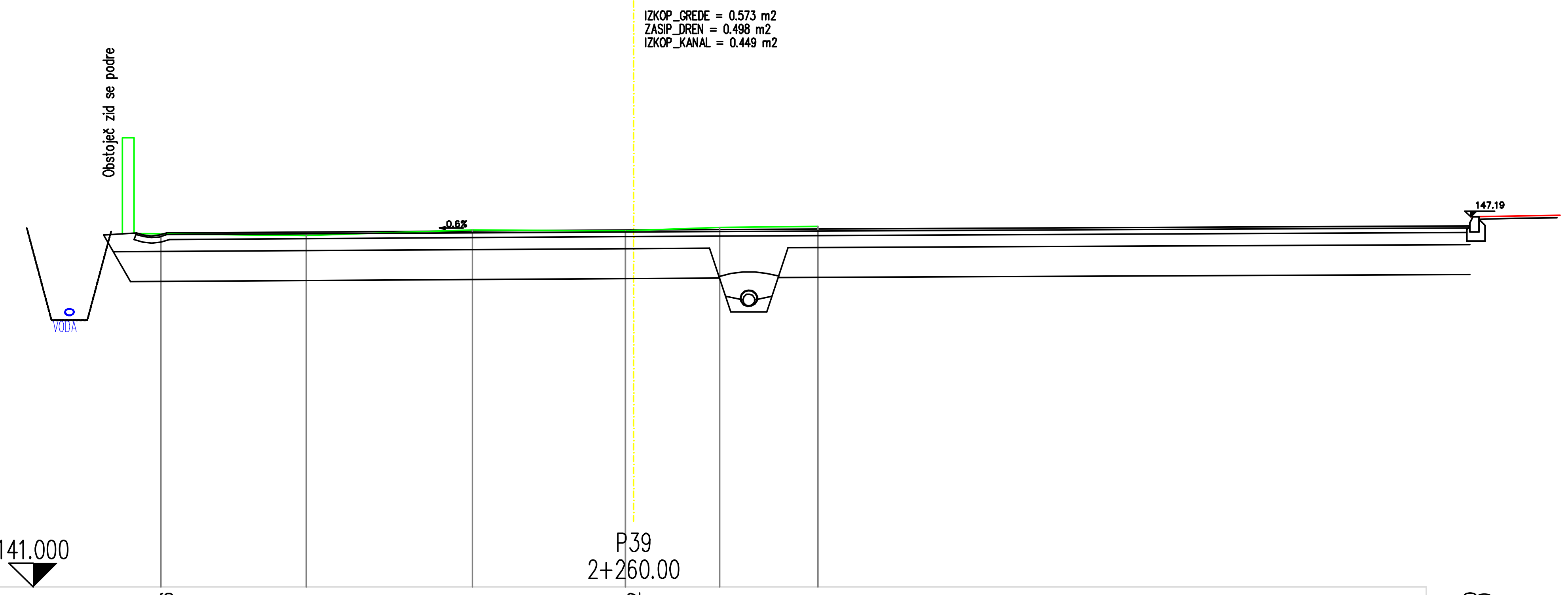

P39
2+260.00

CESTISCE	146.926				146.972			147.040 / 147.190
OD.OSI	7.811				0.000			13.980
TEREN	146.909	146.881	146.973	146.956	146.961	147.018	147.029	
OD.OSI	7.908	5.470	2.697	0.135	0.000	1.440	3.075	

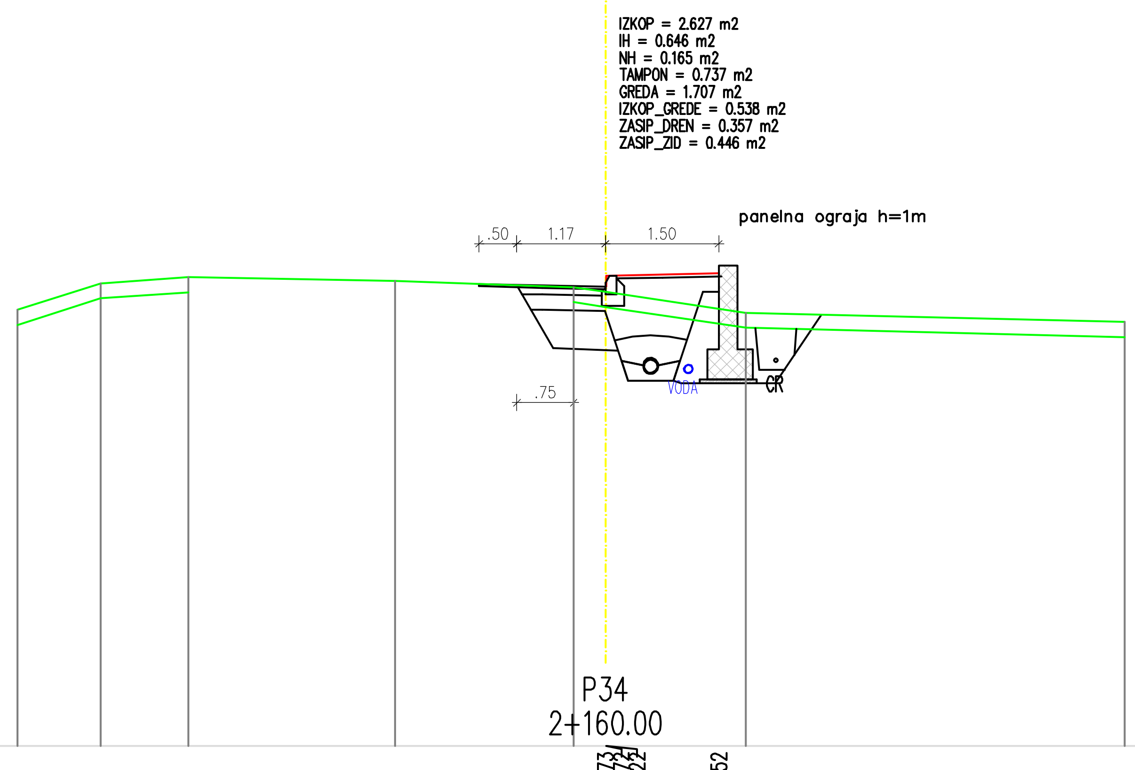

P34
2+160.00

CESTISCE						148.073 / 148.073 / 148.222	148.252	
OD.OSI						0.000 / 0.010 / 0.010	1.500	
TEREN	147.769	148.122	148.199	148.148	148.069	148.007	147.732	147.609
OD.OSI	7.779	6.680	5.521	2.787	0.421	0.000	1.860	6.874

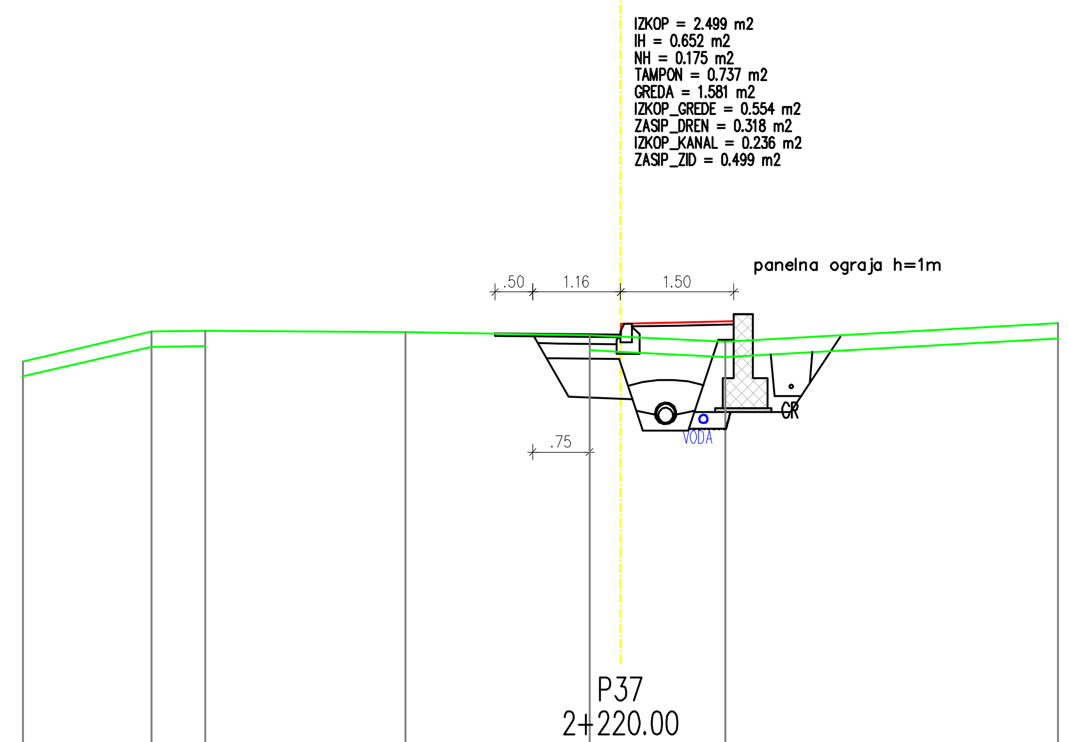

P37
2+220.00

CESTISCE						147.437 / 147.437 / 147.587	147.616	
OD.OSI						0.000 / 0.010 / 0.010	1.500	
TEREN	147.087	147.480	147.492	147.473	147.436	147.415	147.345	147.591
OD.OSI	7.908	6.207	5.493	2.846	0.411	0.000	1.388	5.793

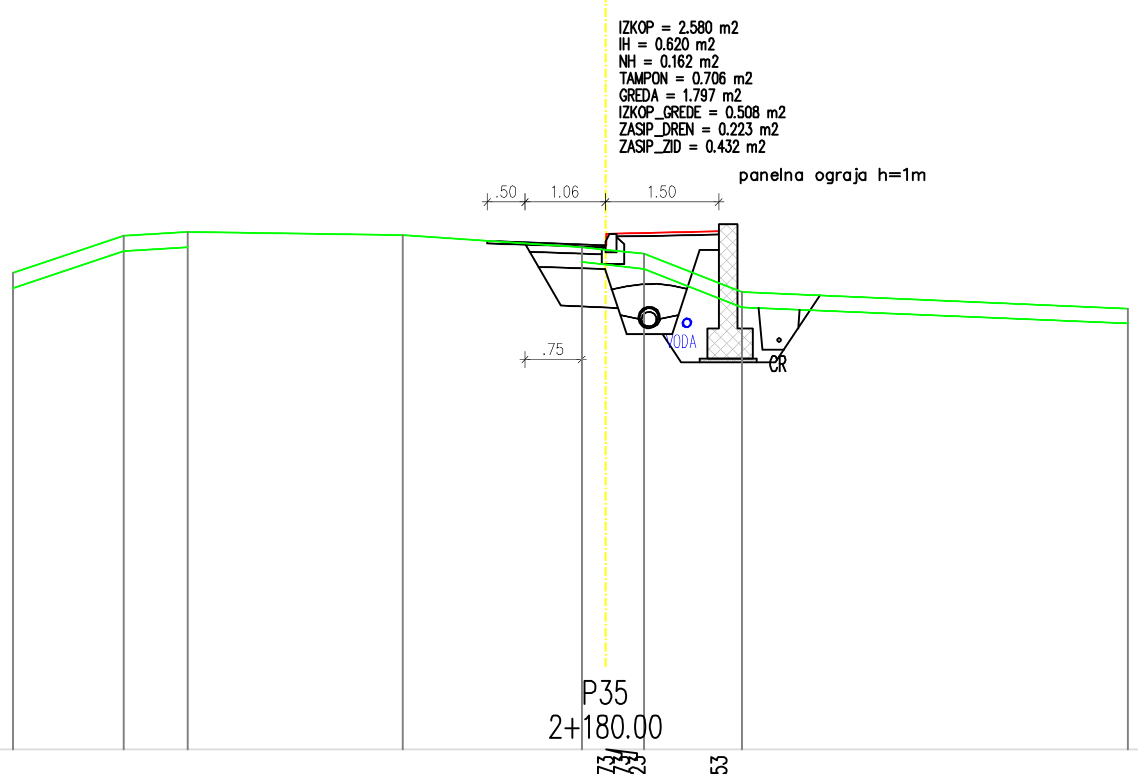

P35
2+180.00

CESTISCE						147.673 / 147.673 / 147.823		147.853	
OD.OSI						0.000 / 0.010 / 0.010		1.500	
TEREN	147.303	147.796	147.845	147.802	147.647	147.613	147.559	147.050	146.836
OD.OSI	7.835	6.370	5.523	2.685	0.314	0.000	0.509	1.805	6.909

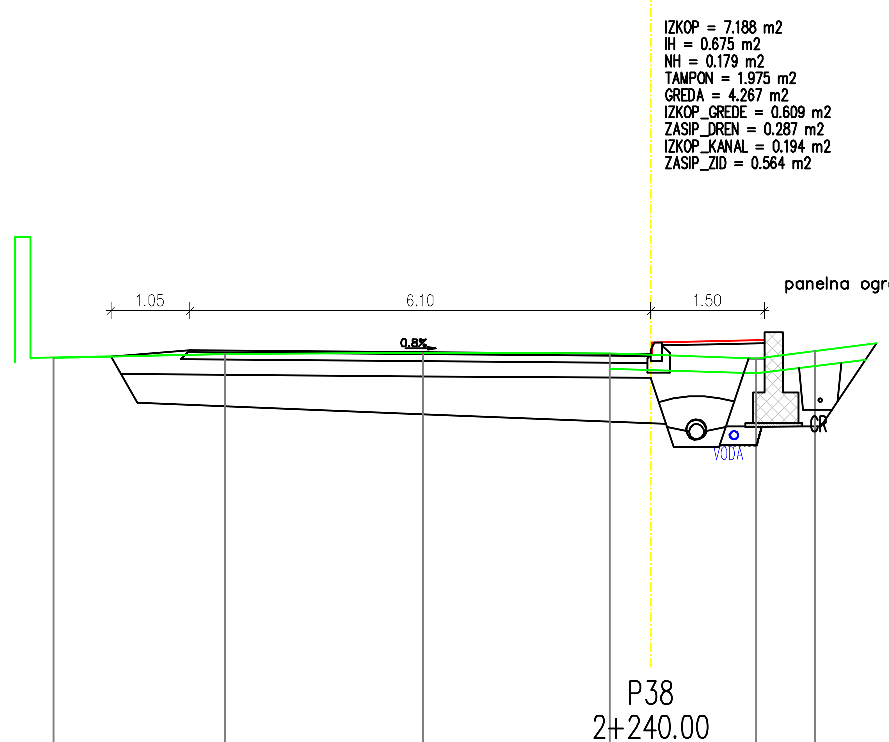

P38
2+240.00

CESTISCE	147.198	147.282				147.234 / 147.234 / 147.384	147.414	
OD.OSI	7.146	6.100				0.000 / 0.010 / 0.010	1.500	
TEREN	147.182		147.227	147.249	147.236	147.219	147.175	147.273
OD.OSI	7.908		5.639	3.021	0.549	0.000	1.397	2.174

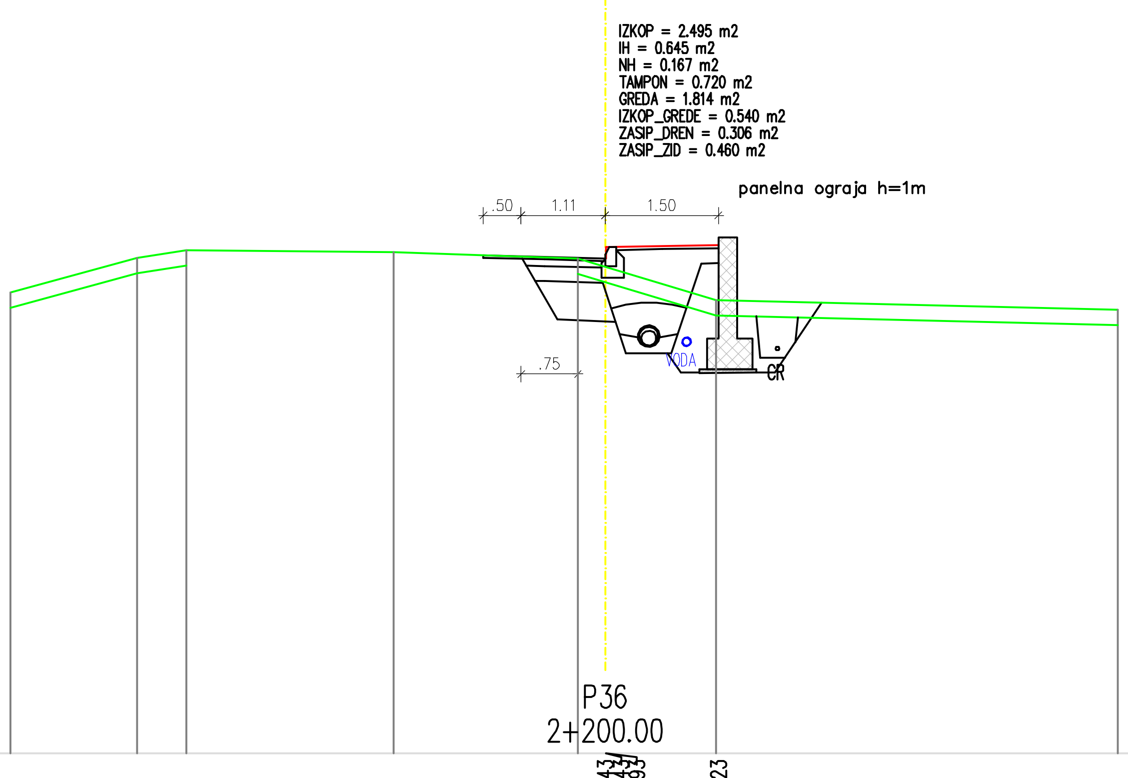

P36
2+200.00

CESTISCE						147.543 / 147.543 / 147.693	147.723	
OD.OSI						0.000 / 0.010 / 0.010	1.500	
TEREN	147.093	147.551	147.653	147.625	147.543	147.434	146.992	146.865
OD.OSI	7.876	6.198	5.543	2.800	0.362	0.000	1.468	6.781

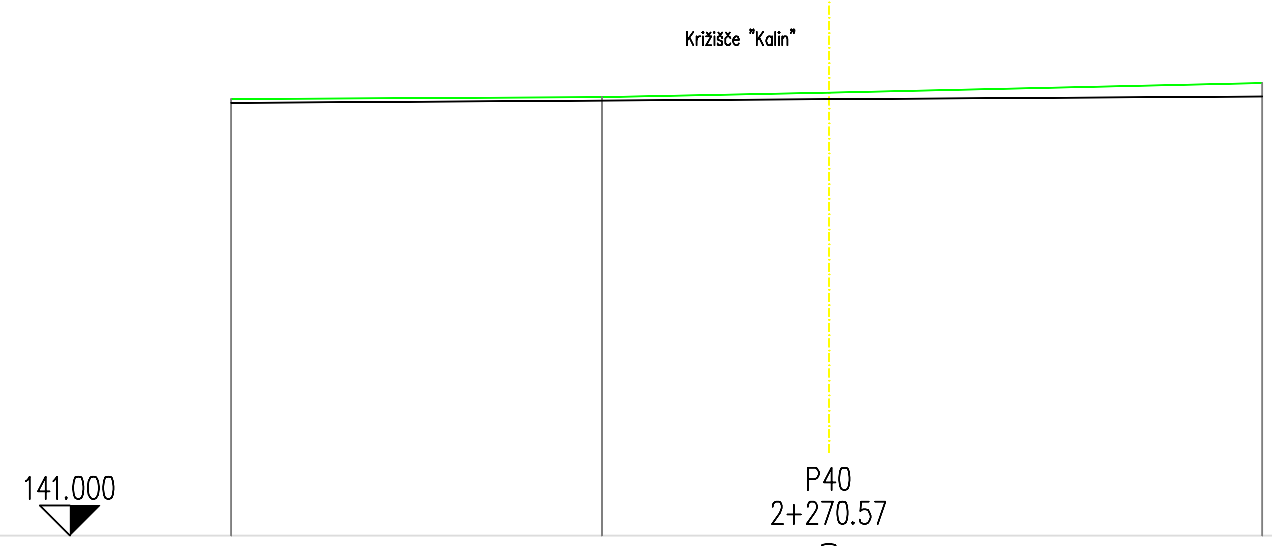

P40
2+270.57

CESTISCE			146.770	
OD.OSI			0.000	
TEREN	146.776	146.797	146.861	146.985
OD.OSI	7.908	2.999	0.000	5.733

	naziv	ime in priimek	ident. št. IZS	podpis
ACER Prostorsko načrtovanje, projektiranje in varstvo okolja Novo mesto, d.o.o.	odg.vodja.proj.	mag. ZORAN GAJSKI, univ. dipl. gosp. inž.	G - 3043	Gajski
	odg.proj.	mag. Radovan Nikić, univ.dipl.inž.grad.	G - 0324	Nikić
	obdelal:	ROBERT DOLŠINA, grad.teh.		Dolšina

objekt:	Preplastitev regionalne ceste R3-675 odsek 1481 Mokrice - Obrežje - Slovenska vas na delu med km 1.500 do km 2.687	Št. proj.:	PR-R16/2018
		Št. načrta:	PR-R16-1/2018
		Šifra CC:	
faza:	PZI - projekt za izvedbo	datum:	maj 2019
načrt:	0.2 VODILNI NAČRT GRADBENIŠTVA - CESTA	merilo:	1:100
opis risbe:	PREČNI PREREZI REGIONALNE CESTE od P33 do P40		
sprememba:	opis spremembe:	datum:	podpis:

št. odseka:	arhivska št.:	faza/objekt:	šifra risbe:
1481	0001.00	004.2101	G.132
št. priloge:	G.6.4	avtor risbe:	Acer Novo mesto, d.o.o.
		ident. št. risbe:	PR-R16/2018-G.6.4